# USB串口与USB供电接口

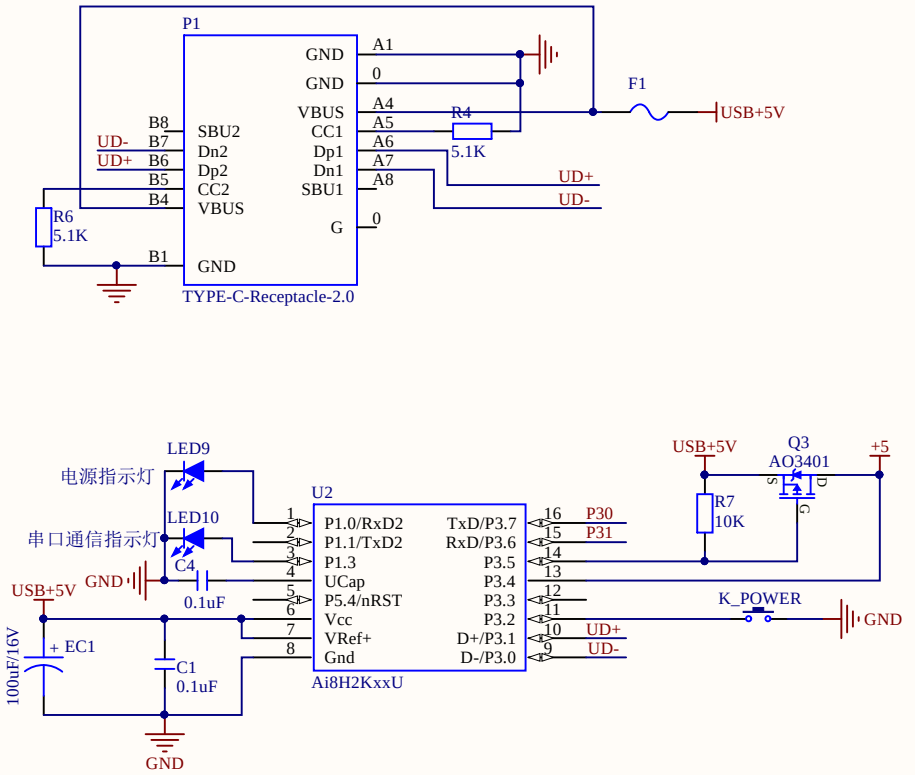


# MCU

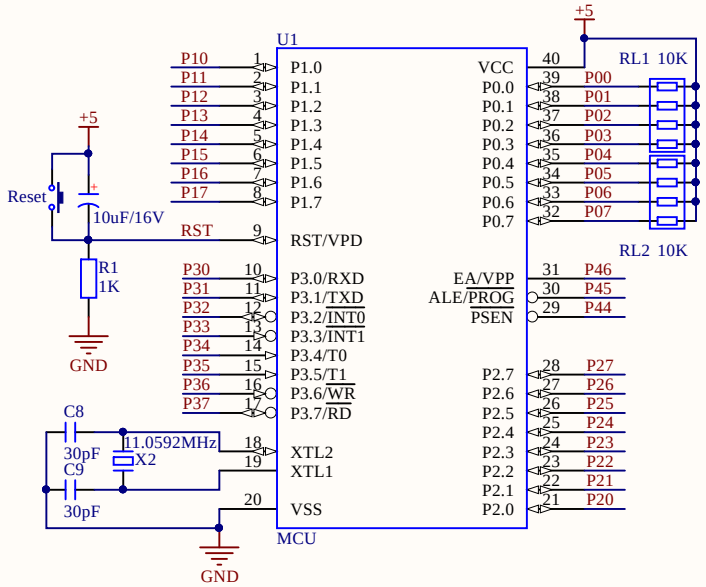


# GPIO引出排针

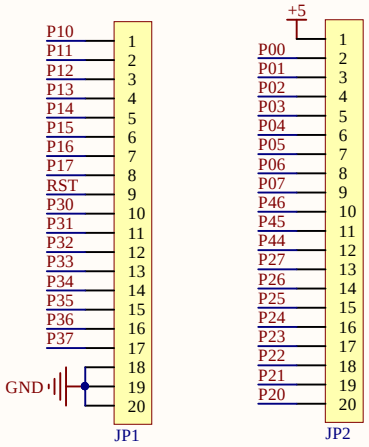


# LDO降压模块

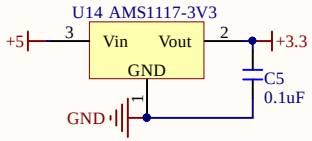


# 5V与3.3V输出排针

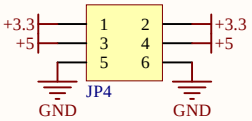


| | | | |
|---|---|---|---|
| Title *Core* | | WEB: www.richbot.cn | 清翔电子 QINGXIANG ELECTRONICS |
| Size: A4 | Number:1 | Revision:5.2.0 | |
| Date: 2025/11/19 | | Sheet 1 of 3 | |
| File: Core.SchDoc | | ProjectName: QINGXIANG 51 - S3.PrjPCB | |

# 74HC573D锁存器 & 8位共阴极数码管

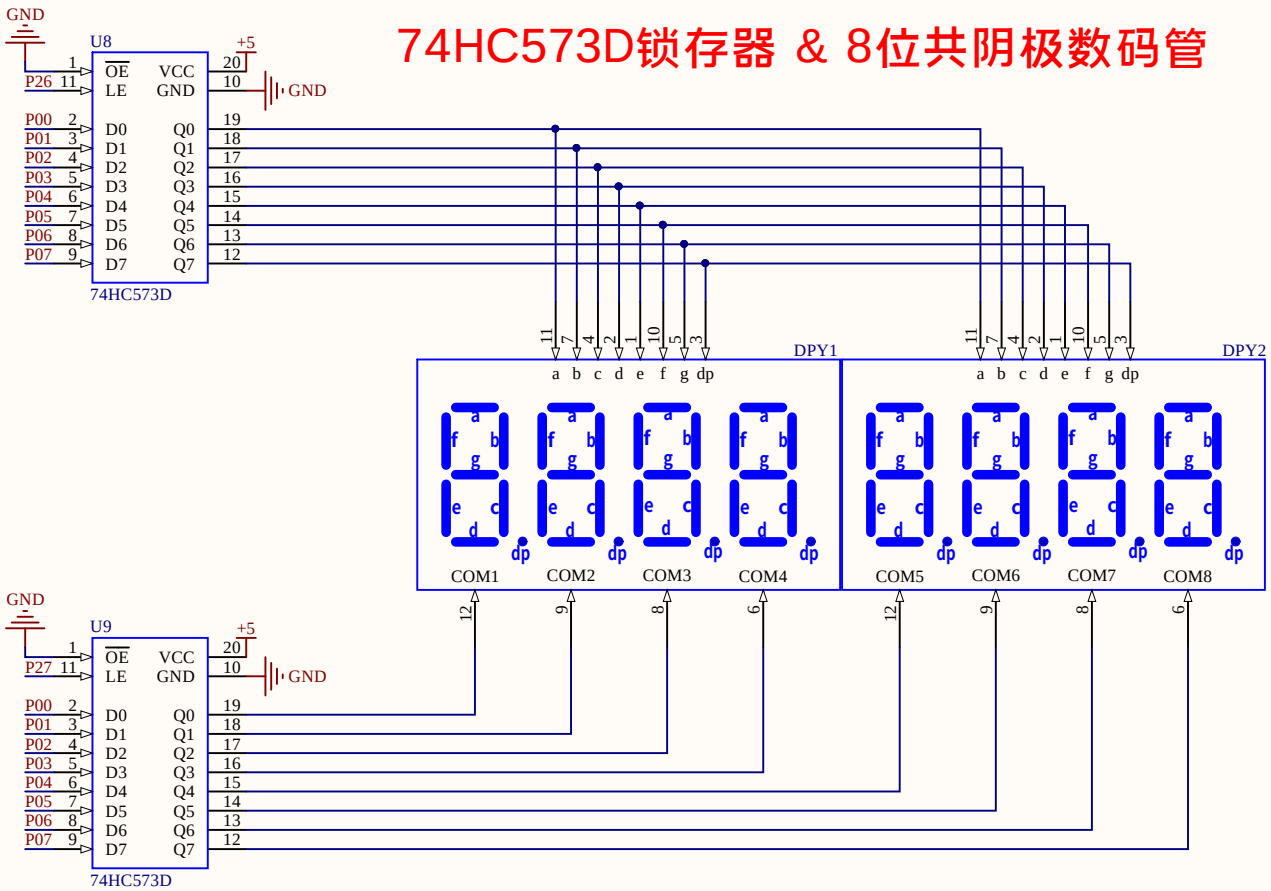


# 74HC595串转并 & 8x8点阵屏

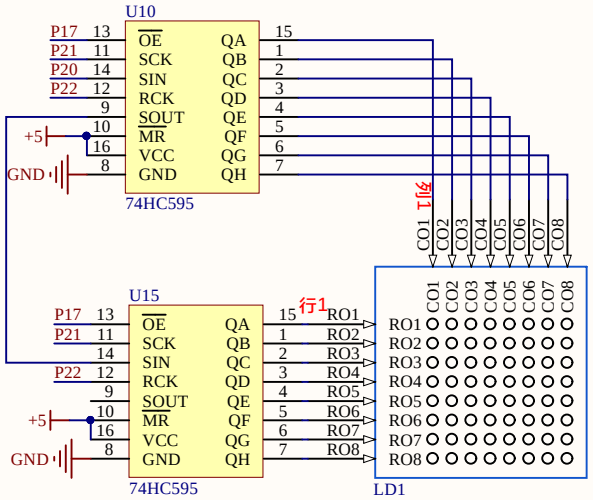


列接的LED阳极，行接的LED阴极

# LCD12864接口

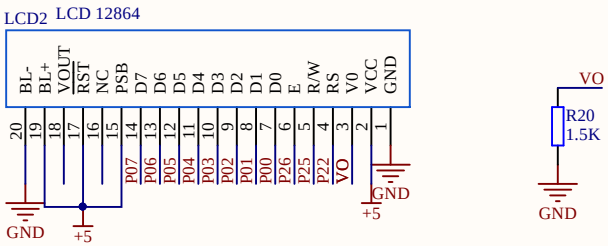


# LCD1602接口

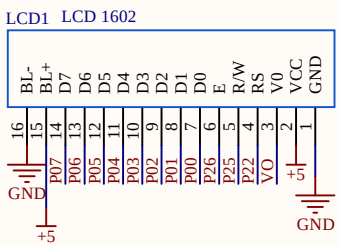





# 8位LED灯

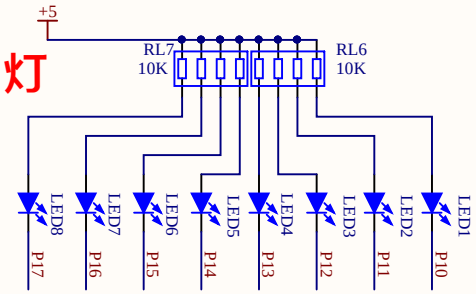


| | | | |
|---|---|---|---|
| Title | Display | WEB: www.richbot.cn | 清翔电子 QINGXIANG ELECTRONICS |
| Size: A4 | Number:2 | Revision:5.2.0 | |
| Date: 2025/11/19 | | Sheet 2 of 3 | |
| File: Display.SchDoc | | ProjectName: QINGXIANG 51 - S3.PrjPCB | |

# 4x4矩阵按键模块

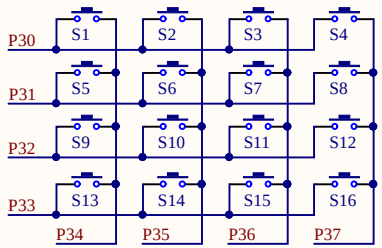


# 独立按键

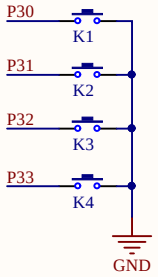


# IIC-DS1307时钟模块

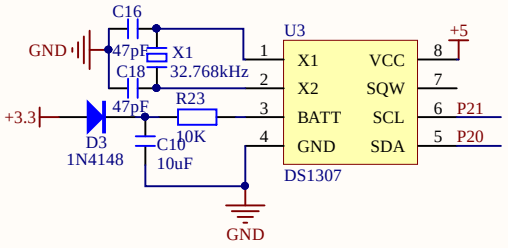


# 有源蜂鸣器模块

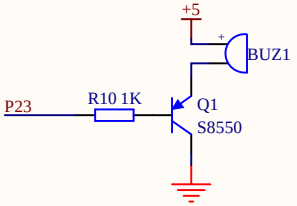


# IIC-EEPROM模块

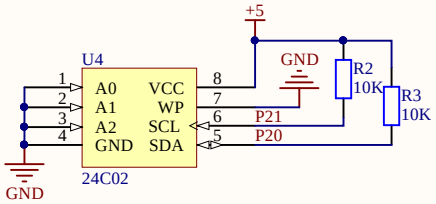


# SPI-ADC模块

注意：U5的PIN7-VBAT引脚内置分压网络：Vbat经3KΩ+1KΩ串联分压，中间节点输出采样信号，分压比1/4
用Vbat引脚测电压时，实际电压=测出电压（采样电压）x 4

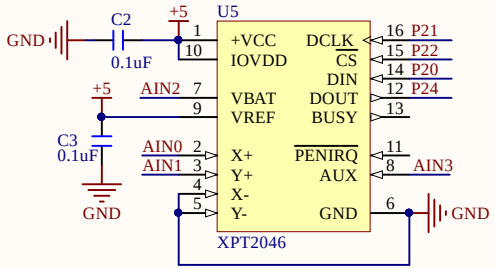


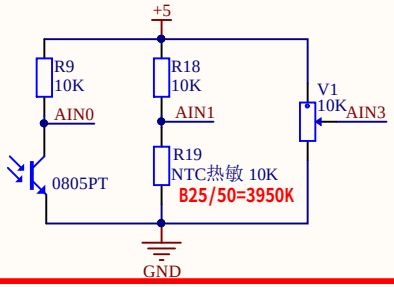


# 步进电机与直流电机驱动模块

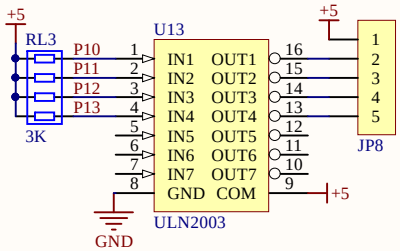


# 温度传感器模块 1-WIRE

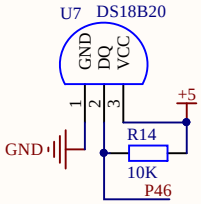


# DAC模块

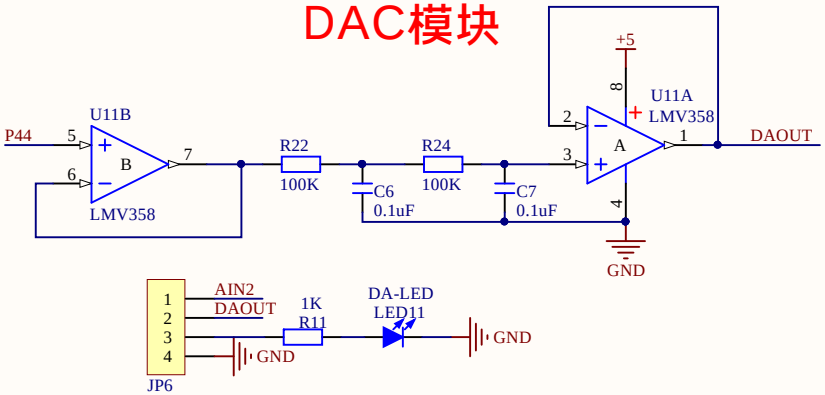


# 红外接收模块

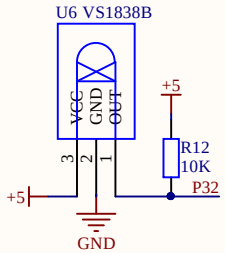


# 蓝牙/WIFI模块接口

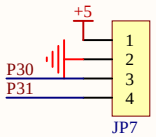


| | | | |
|---|---|---|---|
| Title | Devices | WEB: www.richbot.cn | 清翔电子 QINGXIANG ELECTRONICS |
| Size: A4 | Number:3 | Revision:5.2.0 | |
| Date: 2025/11/19 | | Sheet 3 of 3 | |
| File: Devices.SchDoc | | ProjectName: QINGXIANG 51 - S3.PrjPCB | |